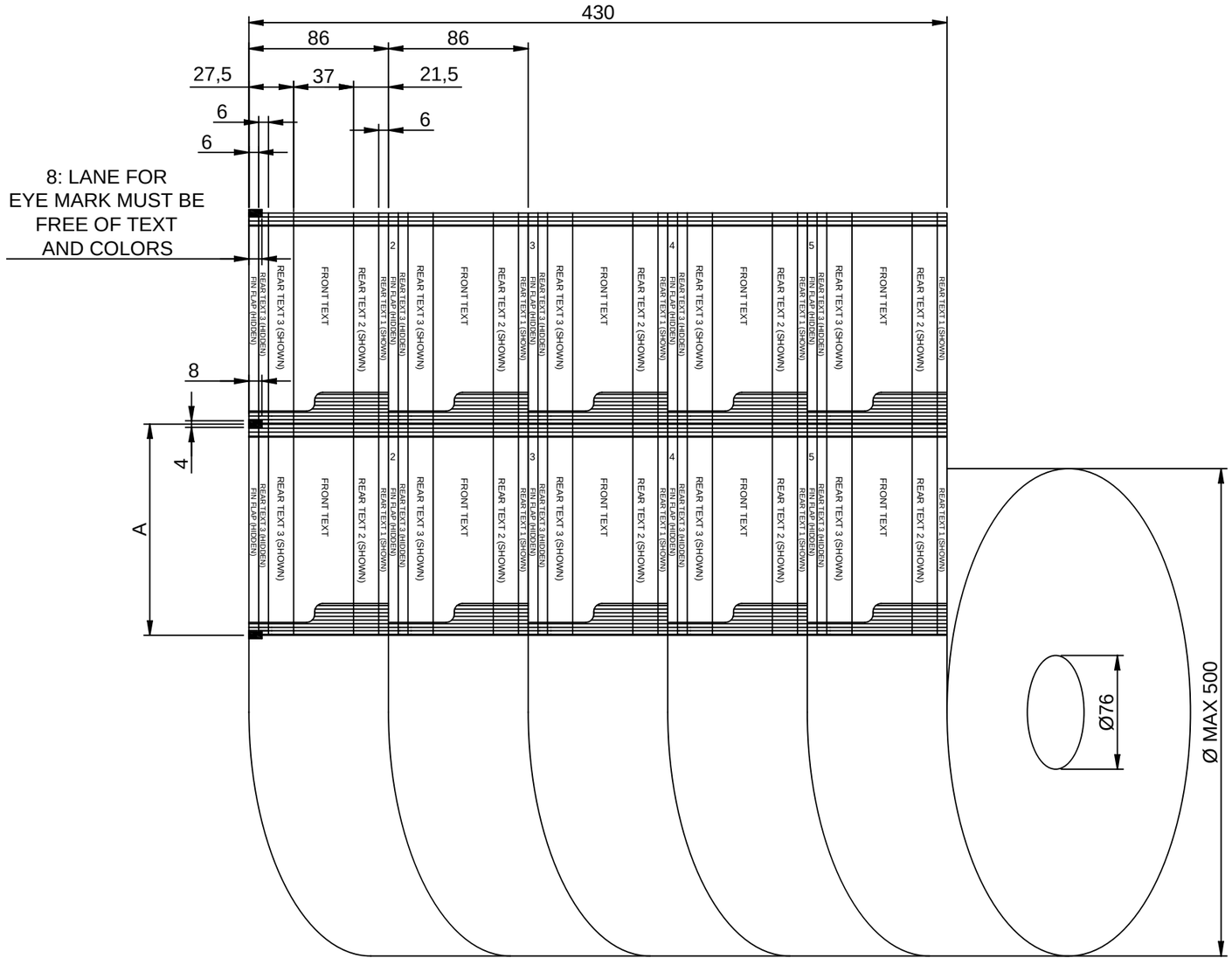

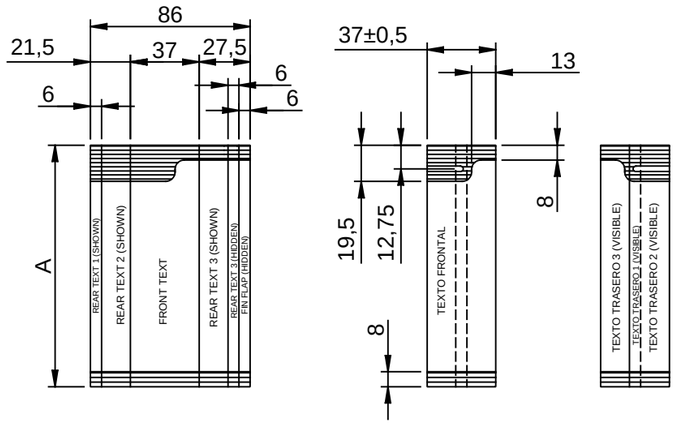

A	PRODUCTO	Weight	Volume
130	---	---	20 ml.

MATERIAL	TRATAMIENTO	MAQ.MOD.
Heat sealable film		
ESCALA	Nº PIEZAS / DENOMINACION	PLANO Nº
%	1 PLANO BOBINA SACHET SYSTEMS	PB.378605.SACHET.V4