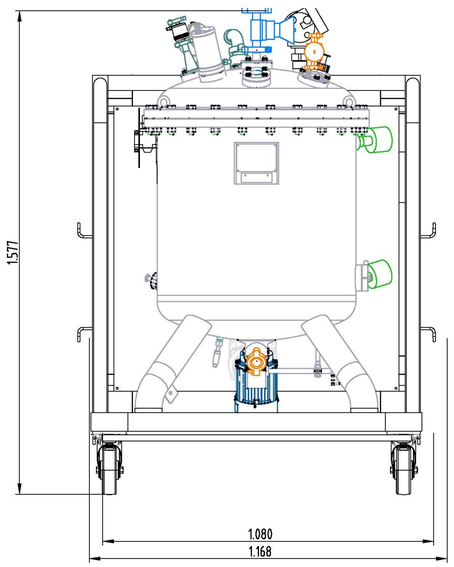

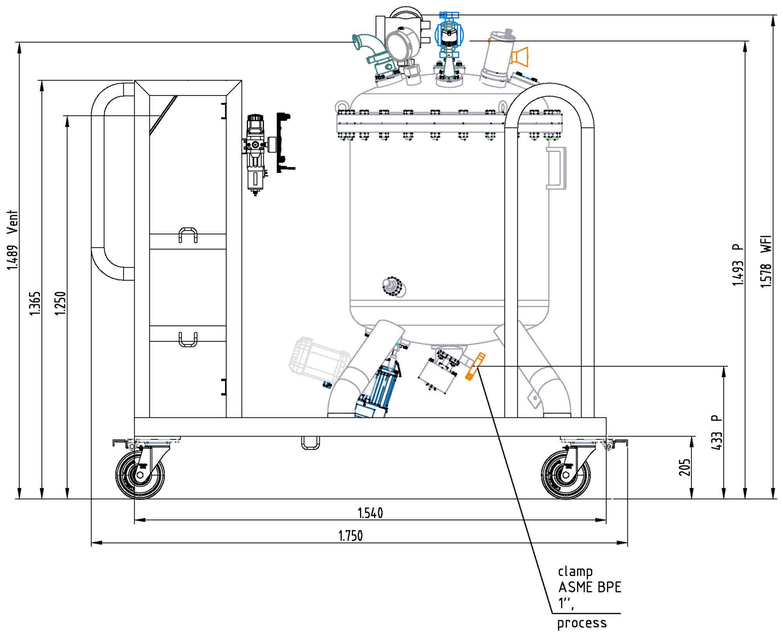

Ansicht A

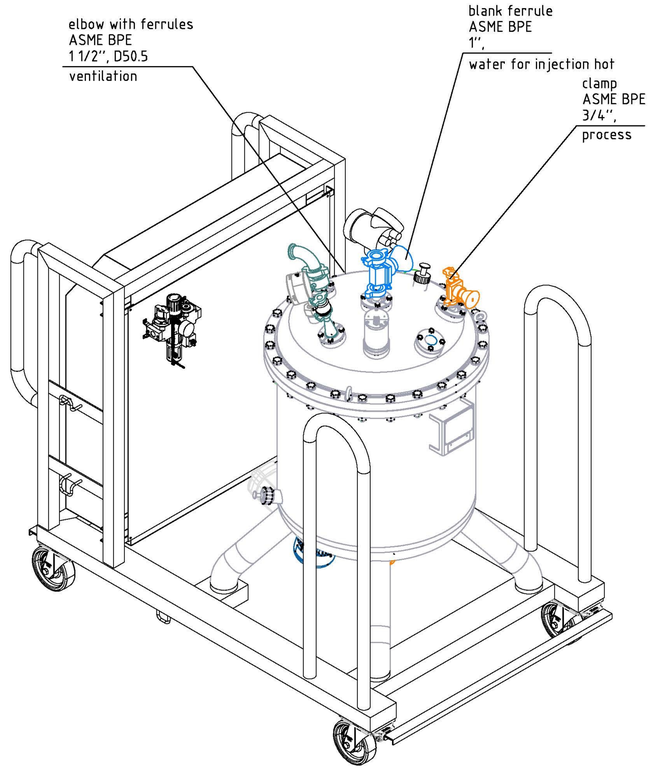

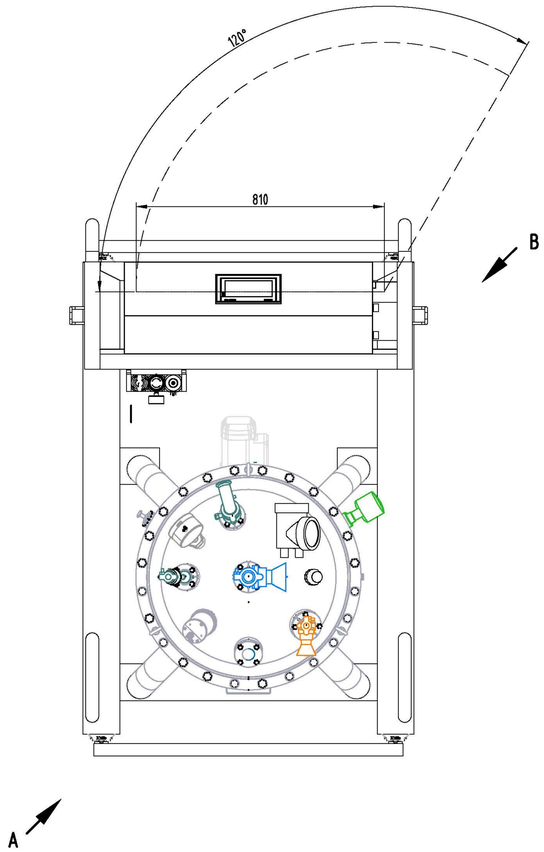

Ansicht B

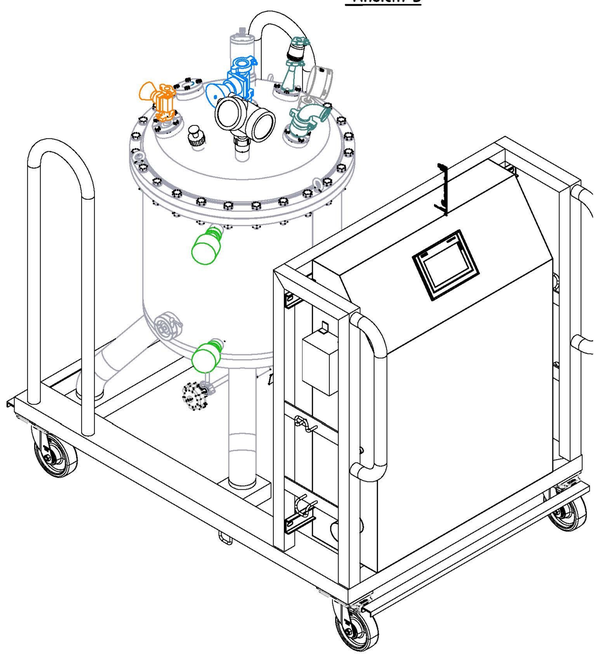

Rev. rev.	Datum date	geändert changed	geprüft checked	Änderungsbeschreibung kind of revision
0.0	30.06.2021	TS	MvP	first issue

Ohne unsere schriftliche Genehmigung darf diese Zeichnung weder vervielfältigt noch dritten Personen zugänglich gemacht werden.
Without our approval this drawing may neither be copied nor made available to third persons or competing parties.

Projekt / project:

Projekt-Nr. / project no: B.130

Kunden-Nr. / customer no: ---

SYNTEGON
Pharmatec GmbH, a Syntegon company
Elisabeth-Boer-Straße 3 • D-01099 Dresden
Tel.: 0351 / 28 27 88 10 • Fax: 0351 / 28 27 86 30
www.syntegon.com

Benennung / description:

Layout
Line 1-V008 190L Eluent Tank
CURIE_BKL, BRKB60A-23-20

entstanden aus / developed from: ---

	Datum / date	Name / name
gezeichnet / draw	07.04.2021	Kra
geprüft / checked	30.06.2021	MvP
schweißtech. gepr. / weld. checked		

Zeichn.-Nr. / drawing no	Blatt/sheet	Maßstab/scale	Rev.
B.130.90.001.V008-A001	1/1	1:10	0.0